Montageanleitung für das PVC-Dachrinnensystem

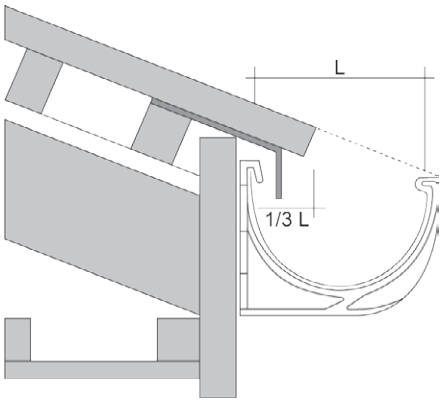

Richtig angeordnetes Plastmo-Rinnensystem

1

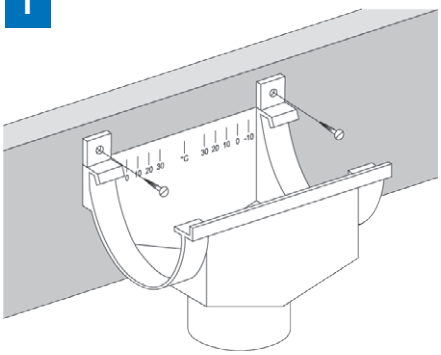

Rinnenablaufmontage:
Auslaufstelle markieren und Auslaufstutzen einbauen. Detaillierte Montageanleitung ist jedem Auslaufstutzen beigelegt.

2

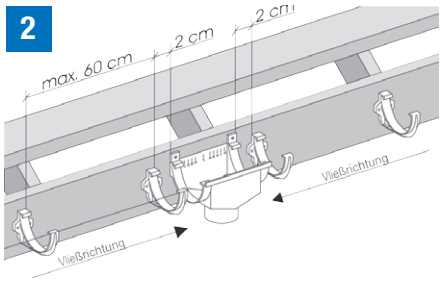

Montage der Konsolrinnenhalter:
Konsolrinnenhalter werden am Stirnbrett mit einem max. Abstand von 60 cm montiert. Das Gefälle wird mit einer Schnur bestimmt. (ca. 2 cm Gefälle auf 10,- lfdm. Rinne!)

3

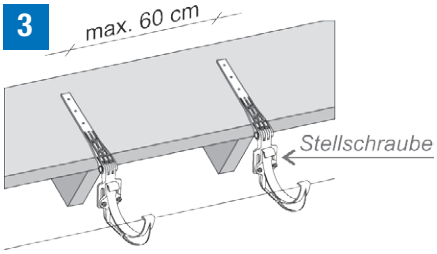

Montage der Universalrinnenhalter:
Universalrinnenhalter werden an der Dachkonstruktion mit einem max. Abstand von 60 cm montiert. Das Gefälle wird mit einer Schnur bestimmt. (ca. 2 cm Gefälle auf 10,- lfdm. Rinne!) Achtung: Dachneigung kann mittels der Stellschraube angepasst werden!

4

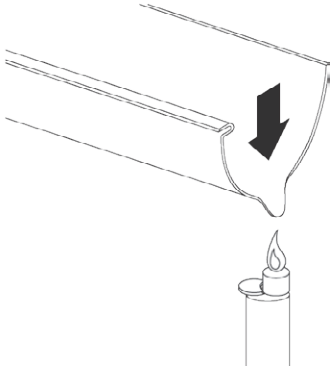

Rinnenmontage:
Beide Enden, der im Ablaufstutzen zu montierenden Rinnen, leicht erwärmen und „Tropfnasen“ formen!

5

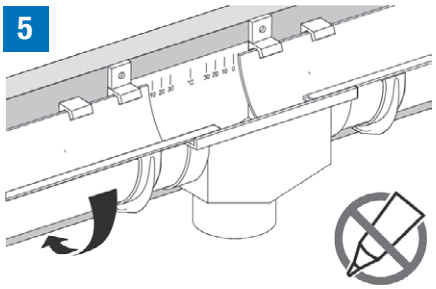

Rinnenmontage:
Rinne in Ablaufstutzen und Rinnenhalter einsetzen. Auf der Temperaturskala des Ablaufstutzens Rinnenenden gemäß der Umgebungstemperatur am Montagetag einsetzen. Achtung: Keinen Kleber verwenden!

Montageanleitung für das PVC-Dachrinnensystem

6

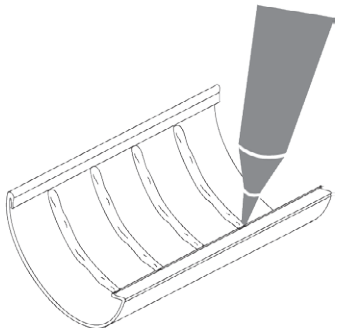

Montage der Rinnenverbinder:
Auf das Verbindungsstück 4 Klebestreifen mit einer Breite von ca. 0,5 cm auftragen.

7

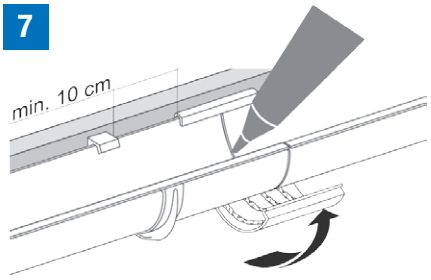

Aufgrund der normalen Ausdehnung der Rinne ist das Verbindungsstück mindestens 10 cm vom Rinnenhalter entfernt zu montieren. Die Stoßfuge der zu verbindenden Rinnen ist mit Kleber auszufüllen.

8

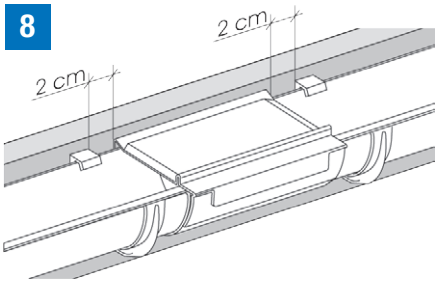

Montage der Ausgleichsverbinder:
Wenn der Abstand zwischen den Auslaufstutzen größer als 15 m ist, oder der Abstand zwischen zwei Dachecken größer als 6 m ist, wird es notwendig einen Rinnenausgleichsverbinder zu montieren. Eine detaillierte Montageanleitung ist jedem Ausgleichsverbinder beigelegt. Auf der Temperaturskala des Ausgleichsverbinders werden die Rinnenenden mitbereits montierten und geklebten Rinnenendstücken der Außen-temperatur entsprechend eingestellt.

Achtung: Für die Montage des Ausgleichsverbinders keinen Kleber verwenden!

9

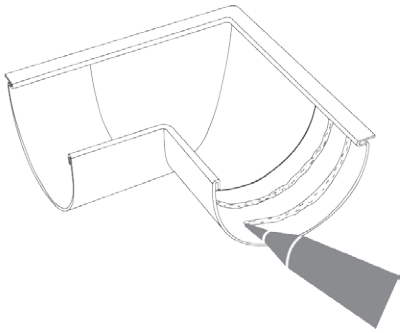

Montage der Außen- und Innenwinkel:
Auf den Winkel zwei Klebestreifen mit einer Breite von ca. 0,5 cm auf-tragen und die Rinne einlegen.

10

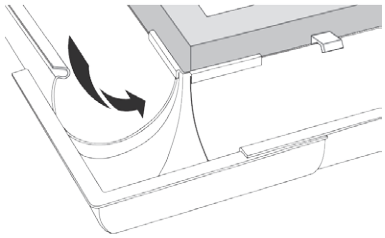

Kleber auf die zweite Seite des Rinnenwinkels auftragen und die Rinne einlegen.

11

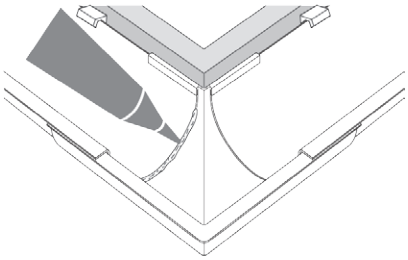

Stoßfugen zwischen Rinnenwinkel und Rinne mit Kleber ausfüllen.

Montageanleitung für das PVC-Dachrinnensystem

12

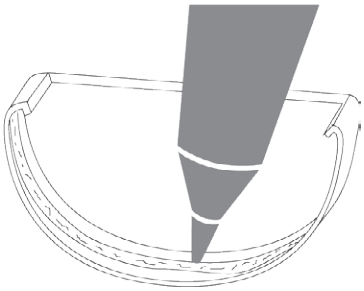

Montage der Rinnenendstücke:
Auf dem Endstück einen Klebestreifen mit einer Breite von ca. 0,5 cm auftragen. Die Stoßfuge im Rinnenendstück mit Kleber ausfüllen.

13

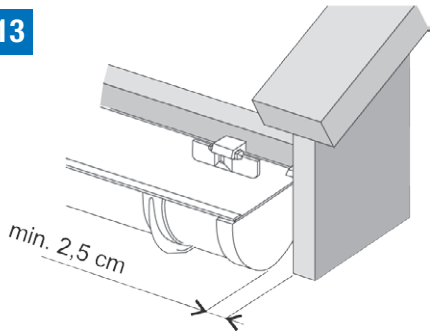

Einen Abstand von mindestens 2,5 cm vom Dachseitenbrett behalten.

14

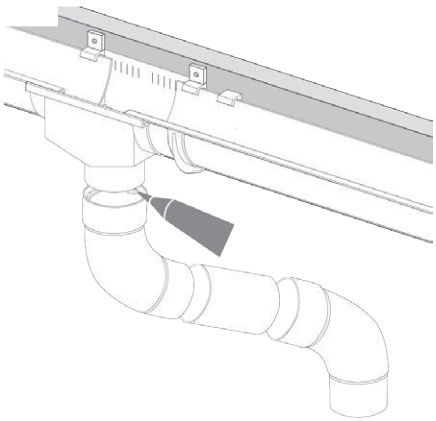

Montage der Fallrohrbogen:
Den oberen Bogen am Auslaufstutzen festkleben. Der untere Bogen wird ohne Klebeverbindung zwischen den beiden Fallrohren montiert.

15

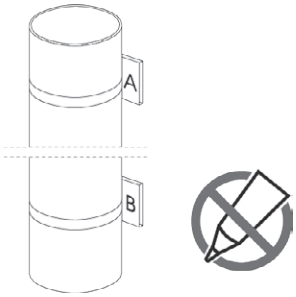

Montage der Fallrohre:
Das Fallrohr wird mittels einer speziellen Plastmo Fallrohrschelle, welche die natürliche Wärmeausdehnung zulässt, an der Wand montiert. Eine detaillierte Montageanleitung befindet sich auf jeder Verpackung!

Achtung: Keinen Kleber verwenden!

16

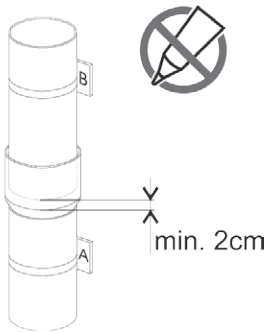

Verbinden der Fallrohre:
Die Fallrohre werden mit Muffen verbunden. Ca. 2 cm Dehnungsfuge einhalten.

Achtung: Keinen Kleber verwenden!

17

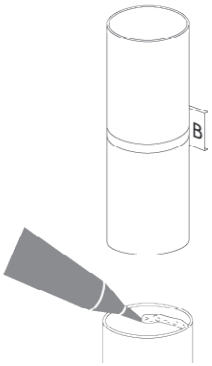

Montage Fallrohrauslauf:
Als Abschluss der Fallrohre dient das Fallrohrauslaufstück, das mittels Kleber am unteren Ende des Fallrohres befestigt wird.